Volans

Návod k obsluze



V1.0.0

Předmluva

Obecné

Tato příručka seznamuje s funkcemi a provozem kamery Pegasus (dále jen „kamera“). Před použitím zařízení si pečlivě přečtěte příručku a uschovejte si ji pro budoucí použití.

Bezpečnostní pokyny

V příručce se mohou objevit následující signální slova.

Signální slova	Význam
 NEBEZPEČÍ	Označuje možnost závažného nebezpečí, které, pokud by mu nebylo zamezeno, může mít za následek smrt nebo vážné zranění.
 VAROVÁNÍ	Označuje možnost středně nebo málo závažného nebezpečí, které, pokud by mu nebylo zamezeno, může mít za následek lehké nebo nepříliš závažné zranění.
 UPOZORNĚNÍ	Označuje možné riziko, které, pokud by mu nebylo zamezeno, může mít za následek škodu na majetku, ztrátu dat, snížení výkonu nebo neočekávané výsledky.
 ECZ	Elektrostaticky citlivá zařízení. Označuje zařízení, které je citlivé na elektrostatický výboj.
 ELEKTRICKÝ ŠOK	Označuje nebezpečné vysoké napětí. Dávejte pozor, abyste nepřišli do styku s elektrickým proudem.
 LASEROVÉ ZÁŘENÍ	Označuje nebezpečí laserového záření. Dávejte pozor na to, abyste nebyli vystaveni laserovému paprsku.
 TIPY	Uvádí metody, které vám pomohou vyřešit problém nebo vám ušetří čas.
 POZNÁMKA	Poskytuje dodatečné informace formou doplnění textu.

Historie revizí

Verze	Obsah revize	Doba vydání
V1.0.0	První vydání.	Únor 2025

Oznámení o ochraně osobních údajů

Jako uživatel zařízení nebo správce údajů můžete shromažďovat osobní údaje jiných osob, například jejich obličej, otisky prstů a registrační značku. Musíte dodržovat místní zákony a předpisy na ochranu soukromí, abyste chránili oprávněná práva a zájmy jiných osob, a to zavedením opatření, která mimo jiné zahrnují: Zajištění jasné a viditelné identifikace, která lidi informuje o existenci sledované oblasti a poskytuje jim potřebné kontaktní informace.

O této příručce

- Tato příručka je určena pouze pro referenční účely. Mezi příručkou a výrobkem se mohou

vyskytnout drobné rozdíly.

- Neručíme za škody vzniklé v důsledku používání výrobku způsobem, který není v souladu s touto příručkou.
- Tato příručka bude aktualizována podle posledních zákonů a předpisů příslušných jurisdikcí. Podrobné informace naleznete v tištěné uživatelské příručce, na disku CD-ROM, s pomocí QR kódu nebo na našich oficiálních webových stránkách. Tato příručka je určena pouze pro referenční účely. Mezi elektronickou verzí a tištěnou verzí se mohou vyskytnout drobné rozdíly.
- Všechna provedení a software se mohou změnit bez předchozího písemného upozornění. Aktualizace výrobku mohou způsobit, že se mezi skutečným výrobkem a příručkou objeví určité rozdíly. Chcete-li získat nejnovější program a dodatečnou dokumentaci, obraťte se na zákaznický servis.
- V tištěné verzi se mohou vyskytnout chyby nebo odchylky v popisu funkcí, operací a technických údajů. V případě jakýchkoli pochybností nebo rozporů si vyhrazujeme právo na konečné vysvětlení.
- Nelze-li příručku (ve formátu PDF) otevřít, aktualizujte software čtečky nebo vyzkoušejte jiný běžný software ke čtení souborů ve formátu PDF.
- Všechny ochranné známky, registrované ochranné známky a názvy společností uvedené v příručce jsou majetkem příslušných vlastníků.
- V případě, že se při použití zařízení vyskytne jakýkoli problém, navštivte naše webové stránky, kontaktujte dodavatele nebo zákaznický servis.
- V případě jakýchkoli nejasností nebo rozporů si vyhrazujeme právo na konečné vysvětlení.

Důležitá bezpečnostní opatření a varování

Tato část popisuje obsah týkající se správného zacházení se zařízením, prevence rizik a prevence škod na majetku. Před použitím zařízení si ji pečlivě přečtěte a při jejím používání dodržujte pokyny.

Požadavky na přepravu



- Kameru přepravujte v rámci povolených vlhkostních a teplotních podmínek.
- Při přepravě přístroj nesmí spadnout, nesmíte jej stlačit, silně s ním nevibrujte a neponořujte jej do kapaliny. Při přenášení kameru opatrně zvedněte a položte, aby nedošlo k poškození vnitřního vybavení ani uvolnění kabelového spojení.
- Nepřepravujte kameru bez obalu. Při přepravě kamery použijte standardní obal od výrobce nebo materiál stejné kvality, jinak se může kamera snadno poškodit.

Požadavky na úložiště



- Kameru skladujte v rámci povolených vlhkostních a teplotních podmínek.
- Zařízení neumisťujte na vlhké, prašné ani extrémně horké či chladné místo se silným elektromagnetickým zářením nebo nestabilním osvětlením.
- Zařízení nesmítestlačit, silně s ním nevibrujte a neponořujte jej do kapaliny.
- Při skladování mechanicky nevibrujte a zabraňte nárazu.
- Kameru skladujte na větraném místě bez silného elektromagnetického záření.
- Při dlouhodobém skladování baterie se ujistěte, že je každý půlrok plně nabitá, aby byla zajištěna kvalita baterie. Jinak může dojít k poškození.

Provozní požadavky



- Zamezte proniknutí kapalin do kamery, aby nedošlo k poškození její vnitřních součástí.
- Do kamery nevkládejte cizí přdměty, aby nedošlo ke zkratu, který by mohl způsobit poškození kamery nebo zranění osob.
- Nevystavujte zařízení vysokému elektromagnetickému záření ani prašnému prostředí.
- Nemiřte objektivem do slunce ani na jiné jasné světlo.
- Nesprávné použití nebo výměna baterie může způsobit nebezpečí výbuchu.
- Pomocí dodané nabíječky nenabíjejte jiné typy baterií. Ujistěte se, že se během nabíjení v okruhu 2 m od nabíječky nenachází žádný hořlavý materiál.
- Zkontrolujte, zda je zástrčka správně zapojena do elektrické zásuvky.
- K jednomu napájecímu adaptéru nepřipojujte více zařízení, abyste zabránili přehřátí nebo nebezpečí požáru způsobenému přetížením.
- Vychází-li ze zařízení kouř, zápach nebo hluk, okamžitě vypněte napájení, odpojte napájecí kabel a kontaktujte servisní středisko.



- Kameru nerozebírejte. Vnitřní komponenty může opravovat pouze kvalifikovaný odborník. Demontáž bez odborné pomoci může způsobit vniknutí vody nebo může vést k tomu, že kamera bude produkovat nekvalitní obraz.
- Provozní teplota: –30 °C až +55 °C (–22 °F až +121 °F) a provozní vlhkost musí být nejvýše 95 %.

Požadavky na údržbu a opravu



- Zamezte proniknutí kapalin do kamery, aby nedošlo k poškození její vnitřních součástí. V případě, že se do kamery dostane kapalina, okamžitě přestaňte kameru používat, vypněte napájení a odpojte všechny kabely. Poté se obraťte na místní zákaznický servis.
- Používejte příslušenství předepsané výrobcem. Kameru by měli udržovat kvalifikovaní odborníci.
- Před čištěním kamery nezapomeňte vypnout napájení, abyste předešli úrazu elektrickým proudem.



Nefunguje-li kamera správně, obraťte se na místní zákaznický servis. Kameru nerozebírejte.



- Tělo kamery očistěte měkkým suchým hadříkem. V případě obtížně odstranitelných nečistot vezměte čistý a měkký hadřík, namočte jej do trochy neutrálního čisticího prostředku a jemně prach setřete. Poté z kamery dalším suchým hadříkem setřete veškerou zbývající tekutinu. Nikdy nepoužívejte těkavá rozpouštědla, jako je alkohol, benzen a ředidla, ani silné a abrazivní čisticí prostředky. V opačném případě dojde k poškození povrchové úpravy kamery a ke snížení jejího pracovního výkonu.
- Uschovejte tovární balení kamery. Porouchá-li se kamera, zabalte ji do továrního balení a odešlete ji prodejci.

Požadavky na laser



Laser může poškodit oči. Když je laser zapnutý, nedívejte se přímo na laserový paprsek ani jej nepozorujte optickými přístroji.

Table of Contents

Předmluva I

Důležitá bezpečnostní opatření a varování III

1 Úvod k výrobku 1

2 Struktura 2

2.1 Obsah balení 2

2.2 Popis zařízení 2

3 Základní operace 6

3.1 Spuštění a vypnutí 6

3.1.1 Manuální spuštění a vypnutí 6

3.1.2 Automatické vypnutí 6

3.2 Úprava obrazu 6

3.2.1 Nastavení dioptrií 6

3.2.2 Úprava zaostření 7

3.2.3 Nastavení režimu scény 7

3.2.4 Nastavení digitálního zoomu 8

3.2.5 Nastavení jasu obrazovky 8

3.2.6 Nastavení jasu snímku 8

3.2.7 Nastavení kontrastu 8

3.2.8 Nastavení ostrosti 9

3.2.9 Nastavení stavového řádku 9

3.3 Konfigurace kamery 9

3.3.1 Popis nabídky 9

3.3.2 Stručná nabídka 9

3.3.3 Standardní nabídka 10

3.3.3.1 Nastavení profilu vynulování 10

3.3.3.2 Nastavení vynulování 11

3.3.3.3 Nastavení osvětlení napájení 12

3.3.3.4 Nastavení PIP 12

3.3.3.5 Nastavení připojení k síti Wi-Fi 13

3.3.3.6 Nastavení režimu měření vzdálenosti 13

3.3.3.7 Nastavení laserového dálkoměru 14

3.3.3.7.1 Úvahy o měření 14

3.3.3.7.2 Nastavení režimu laserového dálkoměru 15
3.3.3.8 Nastavení inteligentní balistiky 15
3.3.3.9 Nastavení funkcí 18
3.3.3.10 Nastavení systému 19
3.4 Video a snímek 20
3.4.1 Nahrávání videí 20
3.4.1.1 Automatické nahrávání 20
3.4.1.2 Nahrávání videí 20
3.4.2 Pořizování snímků 20
3.4.3 Prohlížení videí a obrázků 20
3.4.4 Export souboru 20
3.5 Napájení 21
3.5.1 Instalace baterie 21
3.5.2 Nabíjení 21
4 Aktualizace systému 22
4.1 Ruční aktualizace 22
4.2 Aktualizace prostřednictvím aplikace 22
Appendix 1 Oznámení o shodě 23

1 Úvod k výrobku

Digitální kamera Volans s nočním viděním pořizuje ostrý obraz s rychlou snímkovou frekvencí pro plynulé a dokonalé vidění běžících cílů a pohybujících se vozidel. Kamera je navržena tak, aby zvyšovala povědomí o situaci v kteroukoli denní dobu, a dokáže detekovat lidi, zvířata a předměty ve dne i v noci, čímž poskytuje profesionálům v oblasti vymáhání práva, lovcům a nadšencům do venkovních aktivit spolehlivé zobrazování. Kamera s LRF je vybavena laserovým dálkoměrem, který dokáže přesně změřit vzdálenost cíle. Hojně se používá v přírodě při lovu, pozorování zvířat a dalších činnostech.

2 Struktura

2.1 Obsah balení

Figure 2-1 Obsah balení

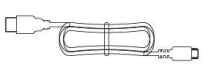

1 × kabel typu C



1 × baterie 18650



1 × nabíječka baterií

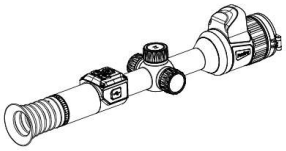

1 × Digitální kamera s nočním viděním



1 × hadřík na objektivy

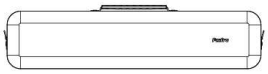

1 × pouzdro na kameru



1 × stručná příručka



1 × informace o právních a regulačních předpisech



1 × záruční list

2.2 Popis zařízení

Figure 2-2 Popis tlačítka (s LRF)

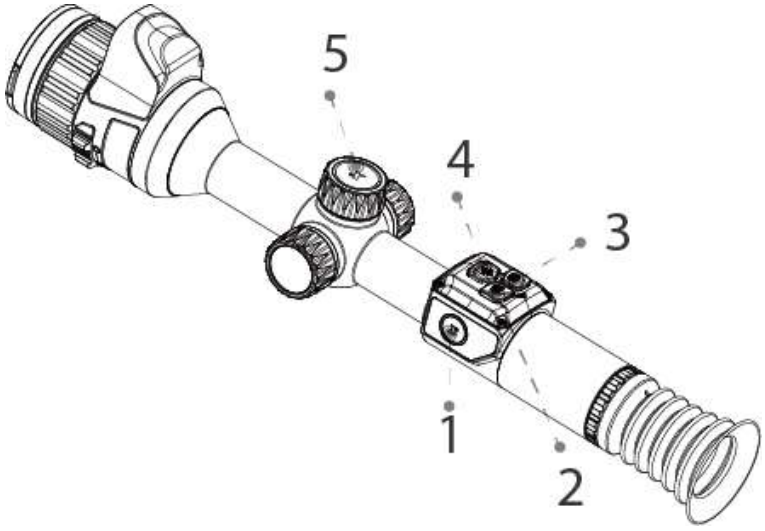

Figure 2-3 Popis tlačítka (bez LRF)

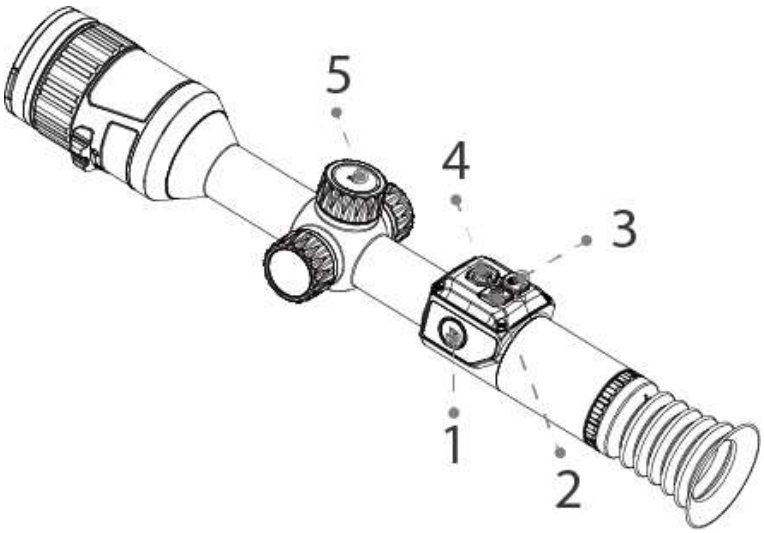

Table 2-1 Popis tlačítka (s LRF)

Č.	Název	Popis
1	Tlačítko napájení	• Stisknutím a podržením tlačítka spustíte nebo vypnete kameru. • Stisknutím tlačítka přejdete do režimu spánku.
2	Tlačítko zachycení	• Stisknutím a podržením tlačítka nahrávejte videa. • Stisknutím tlačítka pořizujte snímky.
3	Tlačítko Den/noc	Stisknutím tlačítka vyberete režim scény.
4	Laserové tlačítko	• Stisknutím tlačítka zapnete režim laserového zaměřování. • Stisknutím a podržením tlačítka po dobu přejdete do režimu obrazu v obraze. NEBEZPEČÍ Laser může poškodit oči. Když je laser zapnutý, nedívejte se přímo na laserový paprsek ani jej nepozorujte optickými přístroji. • Před zapnutím funkce se ujistěte, že jste nastavili režim laserového dálkoměru. Podrobnosti naleznete v "3.3.3.7 Nastavení laserového dálkoměru". • Funkce dálkoměru je k dispozici pouze při vzdálenosti větší než 10 m.
5	Knoflík	• Stisknutím a podržením knoflíku přejdete do standardní nabídky. • Stisknutím knoflíku přejdete do stručné nabídky. • Otáčejte knoflíkem pro digitální zoom. • Dvojím stisknutím knoflíku provedete kalibraci plochého pole obrazu.

Table 2-2 Popis tlačítka (bez LRF)

Č.	Název	Popis
1	Tlačítko napájení	● Stisknutím a podržením tlačítka spustíte nebo vypnete kameru. ● Stisknutím tlačítka přejdete do režimu spánku.
2	Tlačítko zachycení	● Stisknutím a podržením tlačítka nahrávejte videa. ● Stisknutím tlačítka pořizujte snímky.
3	Tlačítko Den/noc	Stisknutím tlačítka vyberte režim obrazu.
4	Tlačítko zoom	● Stisknutím tlačítka přejdete na digitální zoom. ● Stisknutím a podržením tlačítka přejdete do standardní nabídky.
5	Knoflík	● Stisknutím a podržením knoflíku přejdete do standardní nabídky. ● Stisknutím knoflíku přejdete do stručné nabídky. ● Otáčejte knoflíkem pro digitální zoom.

Figure 2-4 Popis komponent (s LRF)

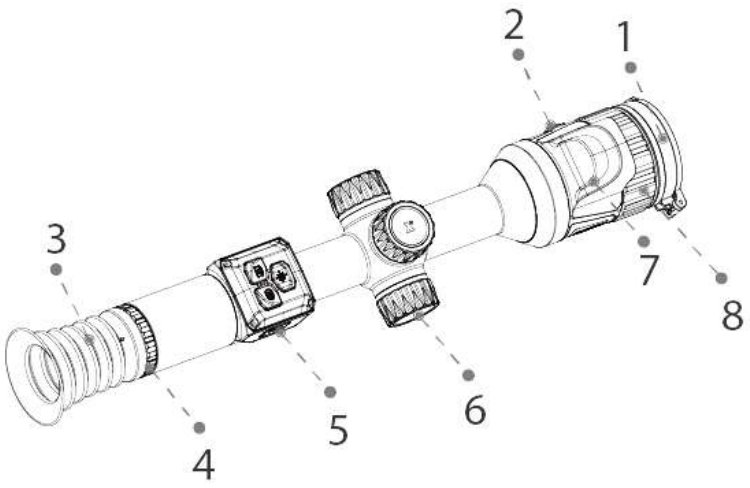

Figure 2-5 Popis komponent (bez LRF)

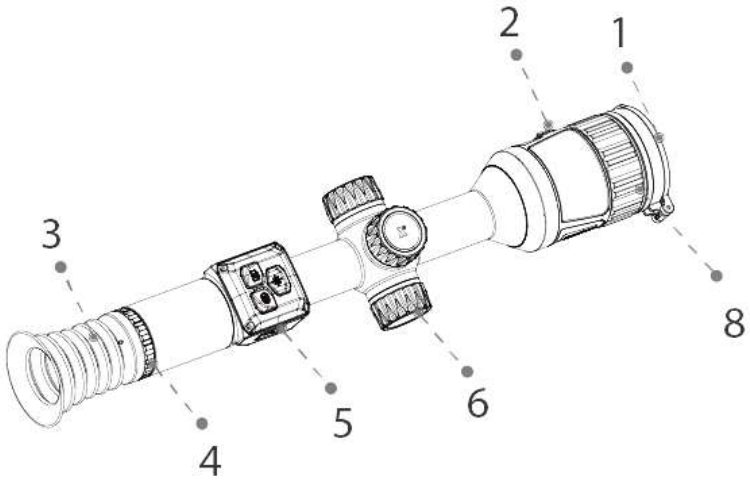

Table 2-3 Popis komponent

Č.	Název	Popis
1	Ochranný kryt	Ochrana proti prachu. Nepoužíváte-li kameru, zavřete kryt.
2	Prstenec ovládání clony	Slouží k nastavení velikosti clony.
3	Stínítko	Chrání oči před oslněním.
4	Prstenec pro nastavení dioptrií	Nastavte prstenec podle svého zraku.
5	Port Typ C	• Pro nabíjení se připojí k datovému kabelu. • Připojení kamery k počítači pro export souborů.
6	Přihrádka na baterii	Místo pro uložení baterie.
7	Laserový modul	Měří vzdálenost mezi kamerou a cílem. Podporuje pouze kameru s LRF. NEBEZPEČÍ Laser může poškodit oči. Když je laser zapnutý, nedívejte se přímo na laserový paprsek ani jej nepozorujte optickými přístroji.
8	Zaostřovací kroužek	Ručním otáčením kroužku upravte zaostření tak, aby byl obraz jasný.

3 Základní operace

3.1 Spuštění a vypnutí

3.1.1 Manuální spuštění a vypnutí

Stiskněte a podržte tlačítko napájeníke spuštění nebo vypnutí kamery. Stisknutím tlačítko napájeníke pozastavení kamery.

Po spuštění kamery sejměte ochranný kryt objektivu.

- Když je kamera vypnutá, stisknutím tlačítko napájeníke ji spustíte.
- Když je kamera zapnutá, stisknutím tlačítko napájeníke ji vypnete.
- Když je kamera zapnutá, stisknutím tlačítko napájeníke pozastavení kamery.
- Když je kamera v režimu pozastavení, stisknutím tlačítko napájeníke ji probudíte.

3.1.2 Automatické vypnutí

Step 1 Stiskněte a podržením knoflíku přejdete do standardní nabídky.

Step 2 Otáčením knoflíku provádíte výběr 

Step 3 Stiskněte knoflíku přejdete na obrazovku konfigurace **Nastavení systému**.

Step 4 Otáčením knoflíku provádíte výběr .

Step 5 Stiskněte knoflíku nastavte čas automatického vypnutí a poté knoflík stiskněte. Nedojde-li v nastaveném čase k žádné operaci, kamera se automaticky vypne.

3.2 Úprava obrazu

3.2.1 Nastavení dioptrií

Chcete-li získat jasný obraz, otočte dioptrickým knoflíkem tak, aby vyhovoval vašemu zraku.

Při prvním použití nastavte dioptrie ještě před konfigurací funkcí.

Step 1 Namiřte objektiv na cíl a přiblížte oči ke stínítku.

Step 2 Nastavte podle svého zraku okulár ve směru nebo proti směru hodinových ručiček.

Figure 3-1 Nastavení dioptrií

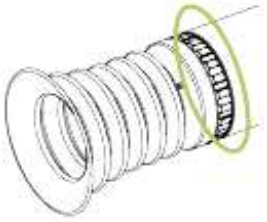

3.2.2 Úprava zaostření

Ručním otáčením zaostřovacího kroužku upravte zaostření tak, aby byl obraz jasný.

Step 1 Zaměřte termální objektiv na cíl.

Step 2 Nastavte zaostřovací kroužek ve směru nebo proti směru hodinových ručiček, dokud nebude obraz jasný.

Během nastavování se nedotýkejte objektivu, aby nedošlo k rozmazání, jinak by to mohlo ovlivnit kvalitu obrazu.

Figure 3-2 Úprava zaostření (s LRF)

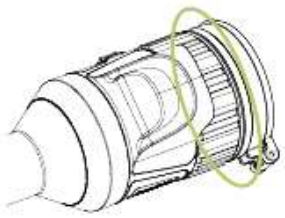

Figure 3-3 Úprava zaostření (bez LRF))

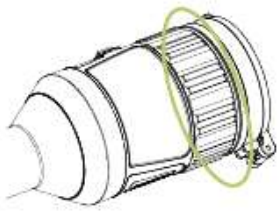

3.2.3 Nastavení režimu scény

Step 1 Stisknutím knoflíku přejdete do stručné nabídky.

Stisknutím a podržením knoflíku můžete také přejít do standardní nabídky nebo stisknutím vyberte režim.

Step 2 Otáčením knoflíku provádíte výběr .

Step 3 Stiskněte knoflík.

Step 4 Otáčením knoflíku vyberte režim scény a poté knoflík stiskněte.

3.2.4 Nastavení digitálního zoomu

Digitální zoom pomáhá přiblížit obraz.
Na obrazovce zobrazení otočte knoflíkuk aktivaci digitálního zoomu a obraz se změní.

U kamery bez LRF můžete také stisknutím vybrat digitální zoom.

3.2.5 Nastavení jasu obrazovky

Upravuje celkový jas obrazovky. Čím vyšší je úroveň, tím jasnější je obrazovka.

Step 1 Stiskněte knoflíku přejdete do stručné nabídky.

Můžete také stisknout a podržet knoflíku a přejdete do standardní nabídky.

Step 2 Otáčením knoflíku provádíte výběr .

Step 3 Stiskněte knoflík.

Step 4 Otáčením knoflíku nastavte úroveň jasu a poté knoflík stiskněte.
Čím vyšší je úroveň, tím jasnější je obrazovka.

3.2.6 Nastavení jasu snímku

Upravuje jas snímku. Čím vyšší je úroveň, tím jasnější je obrazovka.

Step 1 Stiskněte a podržte tlačítko knoflíku a přejdete do standardní nabídky.

Step 2 Otáčením knoflíku provádíte výběr .

Step 3 Stiskněte knoflík.

Step 4 Otáčením knoflíku nastavte úroveň jasu a poté knoflík stiskněte.
Čím vyšší je úroveň, tím jasnější je obraz.

3.2.7 Nastavení kontrastu

Upravuje kontrast obrazu. Čím vyšší je úroveň, tím větší je kontrast mezi světlými a tmavými oblastmi.

Step 1 Stiskněte knoflíku přejdete do stručné nabídky.

Můžete také stisknout a podržet knoflíku a přejdete do standardní nabídky.

Step 2 Otáčením knoflíku provádíte výběr .

Step 3 Stiskněte knoflík.

Step 4 Otáčením knoflíku vyberte úroveň kontrastu a poté knoflík stiskněte.
Čím vyšší je úroveň, tím jasnější je obrazovka.

3.2.8 Nastavení ostrosti

Upravuje ostrost okrajů obrazu. Čím vyšší je úroveň, tím jasnější jsou okraje obrazu.

Step 1 Stiskněte knoflíku přejdete do stručné nabídky.



Můžete také stisknout a podržet knoflíku a přejdete do standardní nabídky.

Step 2 Otáčením knoflíku provádíte výběr .

Step 3 Stiskněte knoflík.

Step 4 Otáčením knoflíku nastavte úroveň jasu a poté knoflík stiskněte.
Čím vyšší je úroveň, tím jasnější jsou okraje obrazu.

3.2.9 Nastavení stavového řádku

Step 1 Stisknutím a podržením knoflíku přejdete do standardní nabídky.

Step 2 Otáčením knoflíku provádíte výběr  > .

Step 3 Stisknutím knoflíku povolíte OSD a zobrazí se stavový řádek.

Table 3-1 Popis panelu stavu

Ikona	Název	Popis
	Profil vynulování	Zobrazí se aktuální profil vynulování.
	Wi-Fi	Funkce Wi-Fi je povolena.
	Režim scény	Zobrazí aktuální režim scény.
	Úroveň nabití baterie	Zobrazuje v reálném čase úroveň nabití baterie.

3.3 Konfigurace kamery

3.3.1 Popis nabídky

Když je kamera zapnutá, stisknutím a podržením knoflíku a přejdete do standardní nabídky. Funkce všech tlačítek jsou následující.

- Otáčením knoflíku posuňte kurzor nahoru nebo dolů.
- Stiskněte knoflíku nastavte parametry a potvrďte.
- Stiskněte a podržte knoflíku nebo stisknutím tlačítko napájeníke odejděte.

3.3.2 Stručná nabídka

Stisknutím knoflíku přejdete do stručné nabídky. Můžete nastavit režim scény, jas obrazovky, kontrast, ostrost a zapnout funkci proti přeexponování.

Step 1 Stisknutím knoflíku přejdete do stručné nabídky.

Figure 3-4 Stručná nabídka



Step 2 Otáčením knoflíku vyberte parametry, které chcete konfigurovat.

Table 3-2 Stručná nabídka

Parametry	Popis
Režim scény ( )	Stiskněte knoflík a otáčením knoflíku vyberte režim scény. Informace naleznete v "3.2.3 Nastavení režimu scény".
Jas obrazovky ( )	Stisknutím knoflíku a jeho otáčením vyberte úroveň jasu obrazovky. Informace naleznete v "3.2.5 Nastavení jasu obrazovky".
Kontrast ( )	Stisknutím knoflíku a jeho otáčením vyberte úroveň kontrastu. Informace naleznete v "3.2.7 Nastavení kontrastu".
Ostrost ( )	Stiskněte knoflík a jeho otáčením vyberte úroveň ostrosti. Informace naleznete v "3.2.8 Nastavení ostrosti".
Ochrana proti přeexponování ( )	Stisknutím knoflíku aktivujte funkci, abyste zabránili přeexponování obrazu.

Step 3 Stisknutím a podržením knoflíku ukončíte a uložíte konfiguraci.

3.3.3 Standardní nabídka

3.3.3.1 Nastavení profilu vynulování

Step 1 Stisknutím a podržením knoflíku přejdete do standardní nabídky.

Step 2 Otáčením knoflíku provádíte výběr .

Step 3 Stiskněte knoflík a poté otáčením knoflíku vyberte profil vynulování podle potřeby.

Kamera podporuje více profilů vynulování.

3.3.3.2 Nastavení vynulování

Prerequisites

Před nastavením vynulování se ujistěte, že jste v části **Profil vynulování** vybrali skupinu vynulování. Informace naleznete v "3.3.3.1 Nastavení profilu vynulování".

Procedure

Step 1 Stisknutím a podržením knoflíku přejdete do standardní nabídky.

Step 2 Otáčením knoflíku provádíte výběr .

Step 3 Stisknutím knoflíku přejdete na obrazovku konfigurace vynulování.

Step 4 Otáčením knoflíku nastavte parametry zaměřovače.

- Číslo zaměřovače ( ): Otáčením knoflíku vyberte číslo zaměřovače.
- Typ ( ): Stisknutím knoflíku vyberte typ zaměřovače.

  Kamera podporuje více zaměřovačů.
- Barva ( ): Stisknutím knoflíku vyberte barvu zaměřovače.
- Vzdálenost ( ): Stisknutím knoflíku a otáčením knoflíku nastavte vzdálenost mezi cílem a kamerou.

Step 5 Otáčením knoflíku provádíte výběr a poté stisknutím knoflíku nastavte poměr digitálního zoomu.

Step 6 Úprava zaměřovače

1) Po nasnímání cíle otáčením knoflíku proveďte výběr a poté stisknutím knoflíku zmrazte obraz.
2) Vyberte a poté stisknutím knoflíku vyberte osu X a osu Y.
3) Otáčením knoflíku přesuňte zaměřovač na bod snímání a poté stiskněte knoflík.
4) Otáčením knoflíku vyberte možnost **Potvrdit** pro uložení konfigurace.

Figure 3-5 Nastavit vynulování

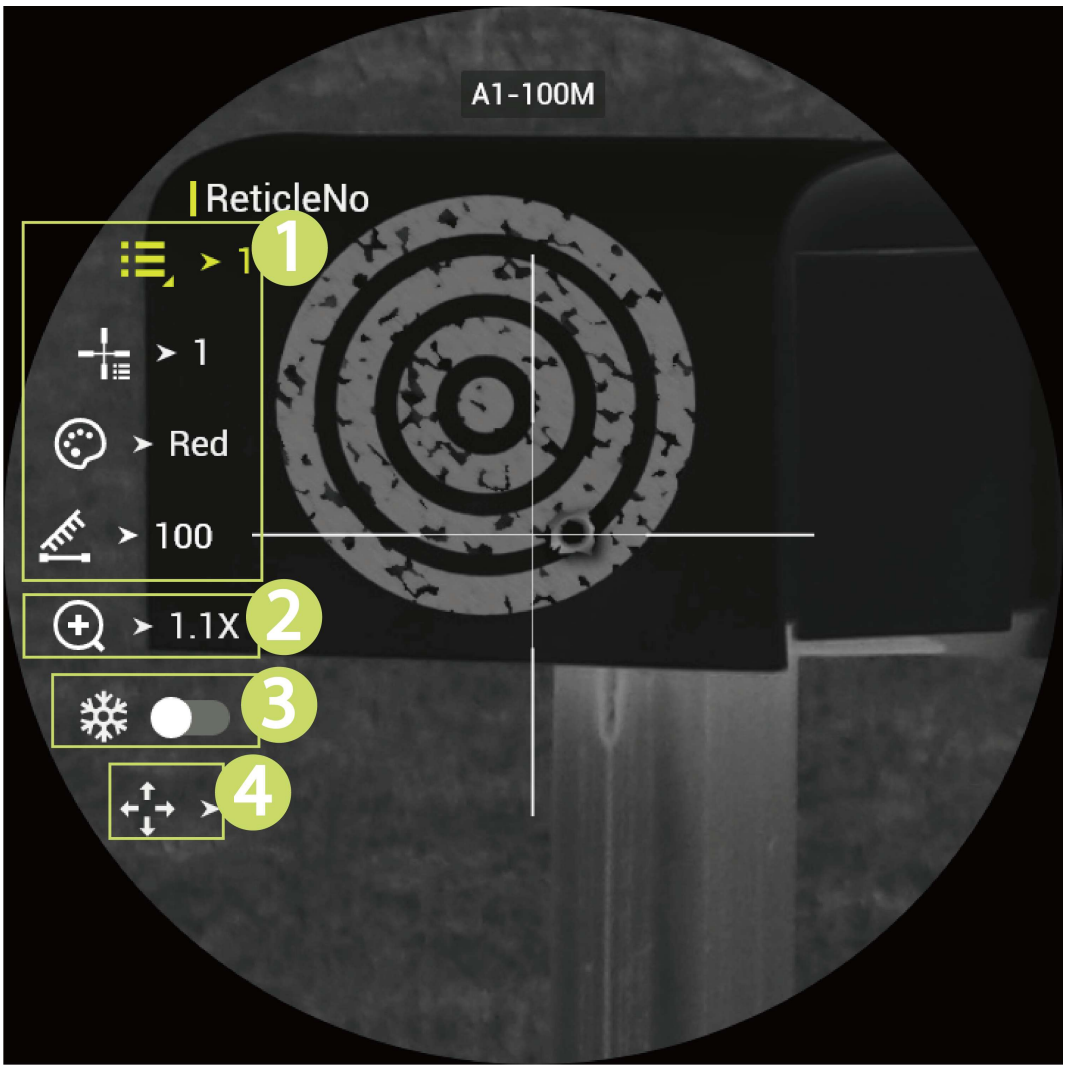

3.3.3.3 Nastavení osvětlení napájení

Nastavuje jas osvětlení napájení. Čím vyšší je úroveň, tím jasnější je osvětlení.

Step 1 Stisknutím a podržením knoflíku přejdete do standardní nabídky.

Step 2 Otáčením knoflíku provádíte výběr .

Step 3 Stiskněte knoflík.

Step 4 Otáčením knoflíku nastavte jas osvětlení napájení a poté knoflík stiskněte. Čím vyšší je úroveň, tím jasnější je osvětlení.

3.3.3.4 Nastavení PIP

Po povolení funkce obraz v obraze lze se zaměřovačem zvětšit cíl v obrazu OSD, který nabízí bližší pohled na cíl s celou vizuální scénou.

Step 1 Stiskněte a podržte tlačítko knoflíku a přejdete do standardní nabídky.

Step 2 Otáčením knoflíku a vyberte .

Step 3 Stiskněte knoflíku chcete-li povolit nebo zakázat funkci PIP.

- Zapnuto: Na obrazovce se zobrazí obraz OSD a cíl se lze zaměřovačem v obraze OSD zvětšit.
- Vypnuto: Zakázaní obrazu v obraze.

3.3.3.5 Nastavení připojení k síti Wi-Fi

Po povolení připojení k síti Wi-Fi můžete připojit telefon k hotspotu kamery a poté můžete pomocí aplikace přistupovat ke kameře.
Pro toto rádiové zařízení platí následující frekvenční pásma a režimy a jmenovité limity vysílaného výkonu (vyzařovaného a/nebo vedeného):

Wi-Fi 2,4 GHz (2,4 GHz až 2,4835 GHz)	20 dBm

Když je úroveň nabití baterie nižší než 15 %, některé kamery automaticky vypnou funkci Wi-Fi.

Step 1 Naskenujte smartfonem kód QR a nainstalujte aplikaci.

Figure 3-6 Kód QR

iOS



Android



Step 2 Stiskněte a podržte tlačítko knoflíku a přejdete do standardní nabídky.

Step 3 Otáčením knoflíku a vyberte > .

Step 4 Stisknutím a otočením knoflíku nastavíte heslo.

Step 5 Otáčením knoflíku a vyberte .

Step 6 Stiskněte knoflíku povolte funkci Wi-Fi.
Název sítě Wi-Fi: Číslo modelu + sériové číslo.

Step 7 Přihlaste se do aplikace.
Podle návodu přidejte zařízení.

3.3.3.6 Nastavení režimu měření vzdálenosti

Po nastavení režimu měření vzdálenosti může kamera měřit vzdálenost k cílům.

Chcete-li zaručit přesnost měření, mějte při měření vzdálenosti pevnou ruku.

Step 1 Stiskněte a podržte tlačítko knoflíku a přejdete do standardní nabídky.

Step 2 Otáčením knoflíku a vyberte .

Step 3 Stiskněte knoflíku pro vstup do režimu měření vzdálenosti.

Step 4 Stisknutím knoflíku posunete zelené čáry na horní a dolní část cíle, abyste zjistili vzdálenost mezi cílem a kamerou.
Jako příklad použijte následující obrázek:

- Pokud je cílem vlk, je od kamery vzdálen 30 m.
- Pokud je cílem králík, je od kamery vzdálen 11 m.

- Pokud je cílem divočák, je od kamery vzdálen 33 m.
- Pokud je cílem jelen, je od kamery vzdálen 48 m.

Figure 3-7 Režim měření vzdálenosti

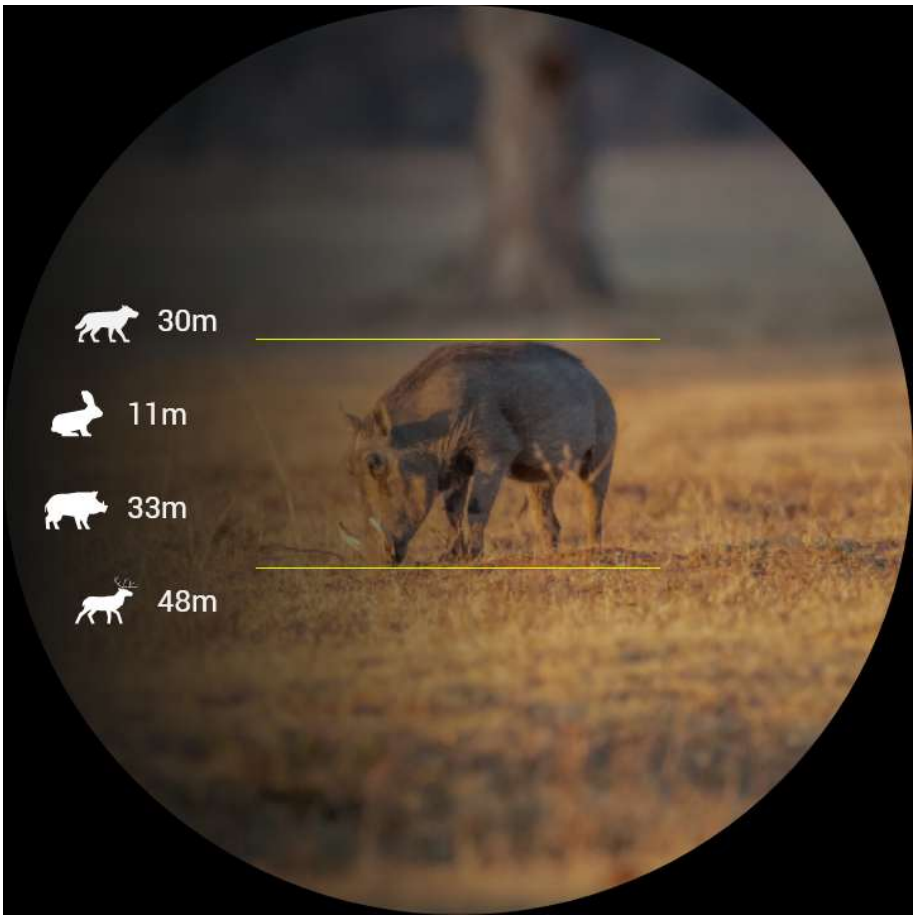

3.3.3.7 Nastavení laserového dálkoměru

NEBEZPEČÍ

Laser může poškodit oči. Když je laser zapnutý, nedívejte se přímo na laserový paprsek ani jej nepozorujte optickými přístroji.

3.3.3.7.1 Úvahy o měření

Cíle měření

Kamera je vhodná pro měření vzdálenosti mezi kamerou a cíli s vysokou odrazivostí (např. dopravní značky na dálnicích), cíli se střední odrazivostí (např. zeď) a cíli s nízkou odrazivostí (např. strom, golfový praporek, sloup veřejného osvětlení a zvíře). Pokud se odrazivost do určité míry sníží, sníží se odpovídajícím způsobem i dosah.

Faktory, které ovlivňují schopnost měření vzdálenosti

- Odrazivost cíle: Obecně platí, že čím vyšší je odrazivost cíle, tím lepší je schopnost měření vzdálenosti. Například dosah měření kamery je 1 500 m pro cíl se střední odrazivostí, může být až 1 800 m pro cíl s vysokou odrazivostí a 600 m pro cíle s nízkou odrazivostí. (Může se stát, že nezměří cíl, který téměř nevytváří difúzní odraz, jako je například vodní hladina.)

- Tvar cíle: Pokud je cíl příliš malý nebo nerovný, schopnost měření vzdálenosti se sníží.
- Úhel měření: Měření je přesnější, pokud je odrazná plocha cíle kolmá ke směru laserového záření. Pokud kameru používáte za extrémních podmínek, může být měření nepřesné.
- Prostředí měření: Mezi faktory prostředí patří intenzita slunečního svitu, koncentrace vodní páry ve vzduchu a rozptýlené částice (např. déšť, mlha, sníh, mlha a opar).

Schopnost měření vzdálenosti kamerou je definována za následujících podmínek:

- Cílem měření jsou objekty se střední odrazivostí, například zdi.
- Odrazná plocha terče je kolmá ke směru laserového záření.
- Počasí je slunečné, ale ne na přímém slunci.
- Odrazná plocha je větší než 2 m × 2 m.

3.3.3.7.2 Nastavení režimu laserového dálkoměru

Po nastavení režimu laserového dálkoměru může kamera měřit vzdálenost k cílům.

Chcete-li zaručit přesnost měření, mějte při měření vzdálenosti pevnou ruku.

Step 1 Stiskněte a podržte tlačítko knoflíku a přejdete do standardní nabídky.

Step 2 Otáčením knoflíku a vyberte .

Step 3 Stiskněte knoflíku vyberte režim laserového dálkoměru.

- Jednou: Po stisknutí tlačítka laseru kamera jednou změří vzdálenost mezi kamerou a cílem.
- Pokračovat: Po stisknutí tlačítka laseru kamera nepřetržitě měří vzdálenost mezi kamerou a cílem během po určitou dobu, jako např. 15 s, 30 s, 45 s a 60 s.

3.3.3.8 Nastavení inteligentní balistiky

Prerequisites

Před nastavením inteligentní balistiky se ujistěte, že jste nastavili vynulování v části **Vynulování**. Informace naleznete v "3.3.3.2 Nastavení vynulování".

Procedure

Step 1 Stisknutím a podržením knoflíku přejdete do standardní nabídky.

Step 2 Otáčením knoflíku provádíte výběr .

Step 3 Stisknutím knoflíku nastavíte inteligentní balistiku.

- Vyberte a stisknutím knoflíku povolíte nebo zakážete inteligentní balistiku.
- Vyberte a stisknutím knoflíku nastavíte parametry.
  1. Otáčením knoflíku vyberte parametr, který chcete konfigurovat.
  2. Stisknutím knoflíku přejděte na obrazovku konfigurace.
  3. Otáčením knoflíku nastavte hodnotu.

Table 3-3 Parametry balistických výpočtů

Parametry	Popis
Profil vynulování	Zobrazí profil vynulování, který jste vybrali v části "3.3.3.1 Nastavení profilu vynulování".
Nulová vzdálenost	Zobrazí vzdálenost nakonfigurovanou v části "3.3.3.2 Nastavení vynulování".
Balistický koeficient	Zadejte podle parametrů na balení náboje.
Balistický profil	
Balistická hmotnost	Hmotnost projektilu.
Počáteční rychlost	Zadejte parametr podle aktuální situace.
Výška zaměřovače	Vzdálenost od osy ústí hlavně k ose kamery.
Nadmořská výška	Nadmořská výška aktuální polohy.
Teplota	Aktuální okolní teplota.
Tlak	Aktuální okolní tlak.
Rychlost větru	Zadejte parametr podle aktuální situace.
Úhel směru větru	

4. Stisknutím a podržením knoflíku uložte konfiguraci.

Figure 3-8 Výsledek výpočtu (cílová vzdálenost ≤ nakonfigurovaná vzdálenost)

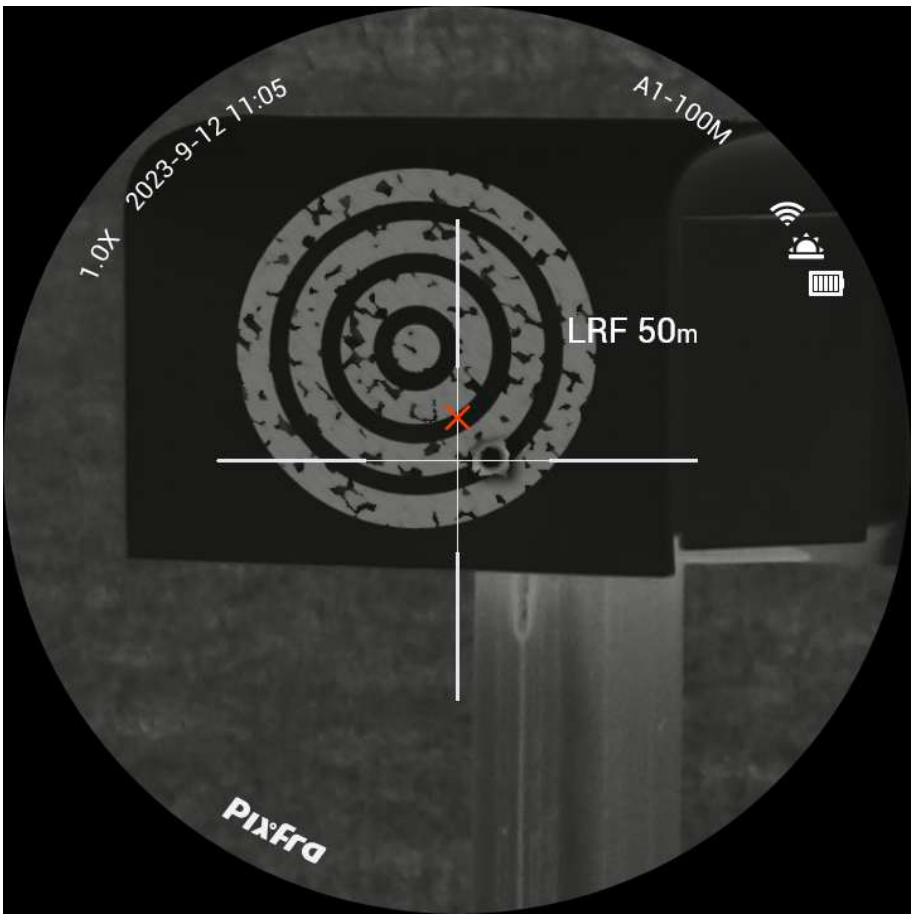

Figure 3-9 Výsledek výpočtu (cílová vzdálenost = nakonfigurovaná vzdálenost)



Figure 3-10 Výsledek výpočtu (cílová vzdálenost ≥ nakonfigurovaná vzdálenost)



3.3.3.9 Nastavení funkcí

Step 1 Stiskněte a podržte tlačítko knoflíkua přejdete do standardní nabídky.

Step 2 Otáčením knoflíku a vyberte.

Step 3 Stiskněte knoflíku přejdete na obrazovku **Funkce** (Function).

Step 4 Otáčením knoflíku vyberte funkci, kterou chcete konfigurovat.

Table 3-4 Nastavení funkcí

Funkce	**Popis**
Kompas ()	Stiskněte knoflíku zapněte funkci kompasu a na obrazovce se zobrazí informace o poloze.
Kalibrace kompasu ( )	Stiskněte knoflíku k inicializaci polohy. Za 15 s otočte zaměřovačem podél tří os označených ikonou, přičemž každá osa se otočí nejméně o 360°. Po 15 s se kalibrace automaticky dokončí a přejde se do hlavní nabídky.
Logo ()	Stiskněte knoflíku povolíte zobrazení loga a logo se zobrazí v levém dolním rohu obrazovky.
OSD ()	Stiskněte knoflíku povolíte zobrazení OSD a zobrazí se stavový řádek.
Automatický záznam ()	Když snímač nárazu kamery detekuje náraz, automaticky nahraje video a zaznamená nádherný okamžik lovu. Informace naleznete v "3.4.1.1 Automatické nahrávání".

Funkce	Popis
Mikrofon ( )	Stiskněte knoflíku povolte nebo zakažte mikrofon. ● Zapnuto: Videa se nahrají se zvukem. ● Vypnuto: Videa se nahrají bez zvuku.

3.3.3.10 Nastavení systému

Step 1 Stiskněte a podržte tlačítko knoflíku a přejdete do standardní nabídky.

Step 2 Otáčením knoflíku a vyberte .

Step 3 Stiskněte knoflíku přejdete na obrazovku **Nastavení systému**.

Step 4 Otáčením knoflíku vyberte parametr, který chcete konfigurovat.

Table 3-5 Nastavení systému

Parametr	Popis
Heslo sítě Wi-Fi ( )	Nastavte heslo sítě Wi-Fi kamery.
Automatický pohotovostní režim ( )	Stiskněte knoflíku nastavte čas automatického pohotovostního režimu. Kamera automaticky přejde do pohotovostního režimu v nastaveném čase.
Automatické vypnutí ( )	Stiskněte knoflíku nastavte čas automatického vypnutí. Informace naleznete v "3.1.2 Automatické vypnutí".
Režim USB ( )	Stiskněte knoflíku vyberte režim USB. ● Zapnuto: Kameru lze použít jako úložné zařízení. ● Vypnuto: Nabijte kameru.
Jazyk ( )	Stiskněte knoflíku vyberte požadovaný jazyk.
Jednotka ( )	Stiskněte knoflíku vyberte jednotku z **m** a **yd**.
Verze ( )	Stiskněte knoflíku k zobrazení informací o zařízení
Obnovení výchozího nastavení ( )	Stiskněte knoflíku obnovíte výchozí nastavení parametrů.
Nastavený čas ( )	● Zobrazení čas ( ): Stisknutím knoflíku zobrazíte čas. ◇ Čas: Na obrazovce se zobrazuje čas. ◇ Datum a čas: Na obrazovce se zobrazuje datum a čas. ◇ VYP: Datum a čas se na obrazovce nezobrazují. ● Nastavený čas: ◇ : Stisknutím knoflíku vyberte formát času, který se má zobrazovat. ◇ : Stisknutím knoflíku vyberte čas, který má být nastaven; stisknutím knoflíku vyberte rok, měsíc, den, hodinu nebo minutu a poté otáčením knoflíku nastavte hodnotu.

3.4 Video a snímek

3.4.1 Nahrávání videí

3.4.1.1 Automatické nahrávání

Když snímač nárazu kamery detekuje náraz, automaticky nahraje video a zaznamená nádherný okamžik lovu.

Step 1 Stiskněte a podržte knoflíku a přejdete do standardní nabídky.

Step 2 Ve standardní nabídce otočte knoflíku a vyberte  > .

Step 3 Otáčením knoflíku povolíte nebo zakážete **Automatické nahrávání**.

- Zapnuto: Kamera bude nahrávat videa, když snímač nárazu kamery detekuje náraz.
- Vypnuto: Kamera nebude nikdy nahrávat videa.

3.4.1.2 Nahrávání videí

Před nahráváním videa se ujistěte, že jste vypnuli režim USB.

V rozhraní prohlížení stiskněte a podržte tlačítko  po dobu 3 sekund, abyste zahájili nahrávání videa. Zobrazí se zelená ikona  a doba nahrávání.

Stiskněte a podržte tlačítko  po dobu 3 sekund nahrávání zastavíte. Po zastavení nahrávání se čas nahrávání zobrazí normálně.

3.4.2 Pořizování snímků

Před pořizováním snímků se ujistěte, že jste vypnuli režim USB.

Na obrazovce prohlížení stisknutím tlačítka  k pořízení snímků.

Po úspěšném zachycení se na obrazovce zobrazí ikona.

3.4.3 Prohlížení videí a obrázků

Sleduje v reálném čase bod s nejvyšší teplotou.

Step 1 Stisknutím a podržením knoflíku přejdete do standardní nabídky.

Step 2 Otáčením knoflíku provádíte výběr .

Step 3 Stiskněte tlačítko pro vstup do galerie.

Step 4 Otočením knoflíku vyberte video nebo obrázek a stisknutím knoflíku jej zobrazíte.

3.4.4 Export souboru

Exportuje nahrané a zachycené soubory.

Step 1 Připojte kameru k počítači pomocí datového kabelu typu C.
Při prvním připojení se automaticky nainstaluje ovladač.



- Před spuštěním kamery připojte kabely. Port typu C kamery nevyměňujte za provozu.
- Po připojení kamery k počítači povolte **Režim USB** na obrazovce konfigurace režimu USB.

Step 2 Na pracovní ploše počítače dvakrát klikněte na položku **Můj počítač** a poté otevřete disk kamery v mobilním úložném zařízení.

Step 3 Vyberte soubory, které chcete exportovat, a zkopírujte je do počítače.
Pro přehrávání exportovaných souborů se vyžaduje konkrétní počítačový klient.

Step 4 Odpojte datový kabel typu C od počítače.
Po připojení kamery k počítači lze na kameře zobrazit snímky, ale funkce nahrávání a snímání nebudou k dispozici.

3.5 Napájení

Kameru můžete napájet prostřednictvím dobíjecí baterie dodávané s kamerou nebo nabíjením pomocí kabelu typu C.

3.5.1 Instalace baterie

Step 1 Otevřete kryt přihrádky na baterii.

Step 2 Do přihrádky na baterie vložte jednu baterii.



Ujistěte se, že je baterie instalována kladnou elektrodou směrem dolů.

Step 3 Utáhněte kryt.

3.5.2 Nabíjení

Po spuštění kamery se na úvodním panelu zobrazí informace o baterii. Když je baterie vybitá, včas kameru nabijte, abyste zajistili její normální funkci.

- Během nabíjení udržujte teplotu baterie od 0 °C do +60 °C (+32 °F až +140 °F).
- Nabíjejte kameru pomocí datového kabelu, který je součástí dodávky.

Step 1 Při nabíjení otevřete těsnicí kryt portu.

Step 2 Pro nabíjení kamery připojte kabel typu C k portu.
Indikátor nabíjení ukazuje:

- Střídavě blikající červená a zelená kontrolka: chyba nabíjení.
- Svítí červená kontrolka: nabíjení.
- Svítí zelená kontrolka: plně nabito.
- Vypnuto: není připojeno k datovému kabelu pro nabíjení.

4 Aktualizace systému

Aktualizujte kameru ručně nebo prostřednictvím aplikace.

4.1 Ruční aktualizace

Step 1 Stiskněte a podržte knoflíku a přejdete do standardní nabídky.

Step 2 Otáčením knoflíku a vyberte .

Step 3 Stiskněte knoflíku přejdete na obrazovku konfigurace **Nastavení systému**

Step 4 Otáčením knoflíku a vyberte .

Step 5 Stiskněte knoflíku povolte režim USB.

Step 6 Zkopírujte soubor s aktualizací (.bin).

Step 7 Restartujte kameru.

4.2 Aktualizace prostřednictvím aplikace

Když aplikace zjistí nový program pro aktualizaci, zobrazí oznámení. Klepnutím na **Aktualizace** aktualizujte systém.

Appendix 1 Oznámení o shodě

Výrobky tepelné řady mohou podléhat kontrole vývozu v různých zemích nebo regionech, mimo jiné ve Spojených státech, Evropské unii, Spojeném království a/nebo dalších členských zemích Wassenaarského ujednání. Máte-li v úmyslu přenášet, exportovat nebo reexportovat výrobky tepelné řady mezi různými zeměmi, konzultujte prosím s odborníkem na právní předpisy nebo s místními vládními orgány všechny potřebné požadavky na licenci pro export.